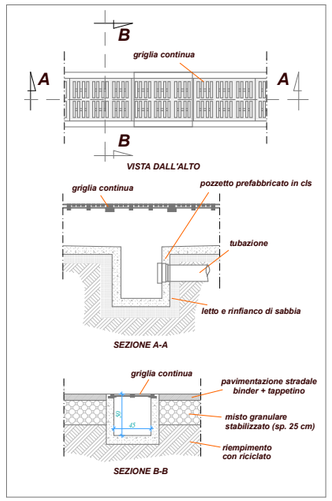

PARTICOLARE GRIGLIE E CANALETTE DI SCARICO
scala 1:25

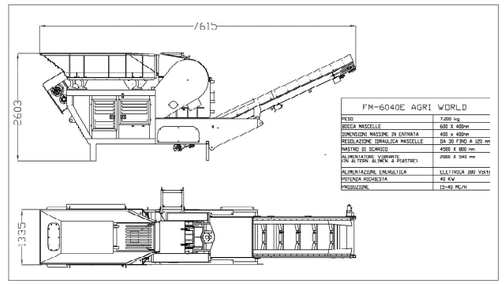

PARTICOLARE FRANTOIO
scala 1:100

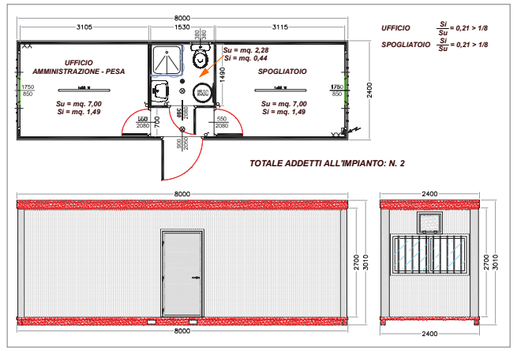

BOX PREFABBRICATO UFFICI
scala 1:50

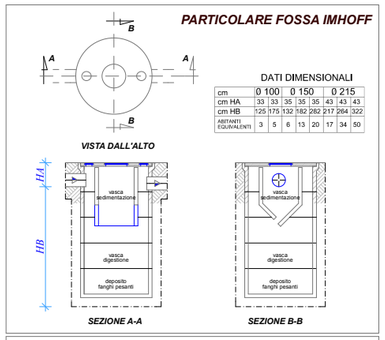

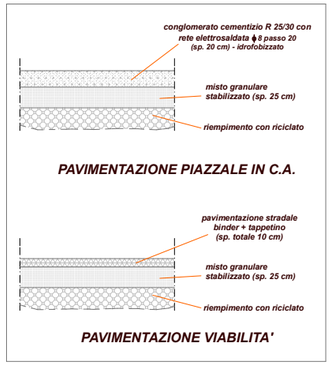

PARTICOLARE PAVIMENTAZIONE
scala 1:25

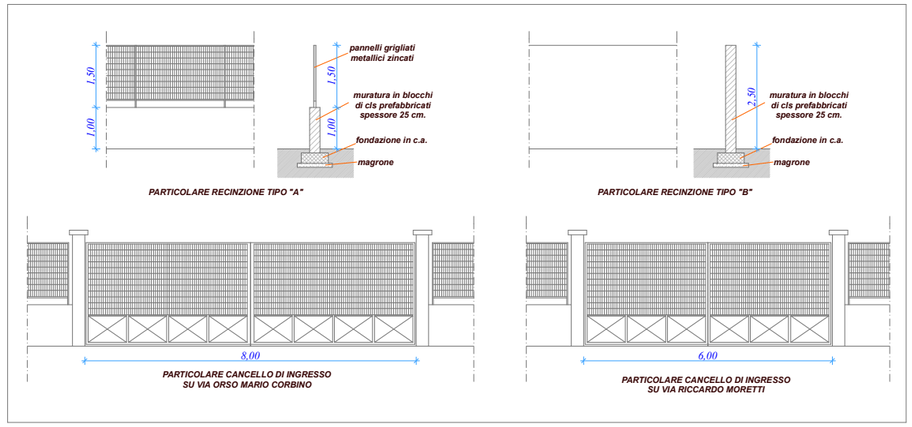

PARTICOLARE RECINZIONE E ACCESSI
scala 1:50

FORNITURA ED INSTALLAZIONE DI:

NR. 01 PESA A PONTE 8x3MT.
- Dimensioni Piano: 8x3 M.
- Portata: KG. 40,000
- Divisione: kG. 10

Pesa a ponte robusta, particolarmente adatta in ambito industriale, agricolo e commerciale.

FUNZIONAMENTO CON N. 06 CELLE DI CARICO INOX

N. 01 Indicatore di Peso Elettronico Mod. 3590
- Tastiera impermeabile alfanumerica a 25 tasti.
- Display a LED rossi ad alta efficienza con 6 cifre da 15mm. Display LCD grafico retroilluminato da 25x100mm.
- Bar-graph sinottico con 16 Led luminosi per indicazione funzioni attive.
- Involucro impermeabile in ABS IP65, facile da pulire e resistente in ambienti gravosi e corrosivi.
- Dimensioni: 278x125x186mm.
- Adatto per utilizzo su banco, colonna o parete.
- Orologio/Calendario e memoria dati permanente.
- Alibi Memory di serie, integrata sulla scheda madre.
- Salvataggio e archiviazione di tutte le informazioni su Pc.
- Batteria interna ricaricabile per utilizzo in assenza prolungata della tensione di rete.
- Collegabile a stampanti ed etichettatrici.
- Nr. 02 porte seriali RS232
- Azzeramento, Tara autopesata, Tara preimpostabile, Tara bloccata/sbloccata.
- Memorizzazione pesate ingresso/uscita tramite CODICE ID o TARGA VEICOLI (massimo 999 pesate sospese)
- Archivio 500 clienti/fornitori, Archivio 500 prodotti, Archivio 500 automezzi
- 6 livelli di totale azzerabili e stampabili in modo indipendente: totale parziale, generale, gran totale, totale cliente, prodotto, automezzo.

N. 01 STAMPANTE MOD. TM295

SCHEDA TECNICA PESA A PONTE

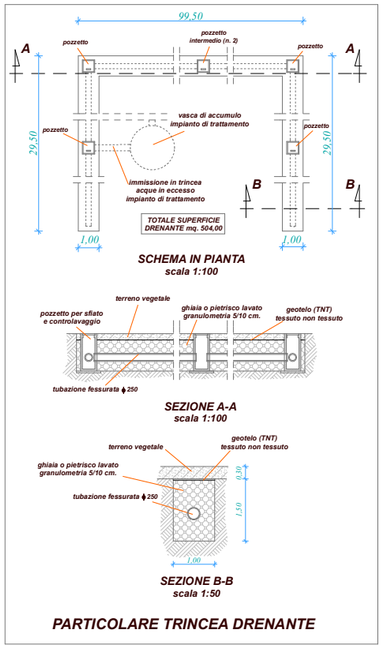

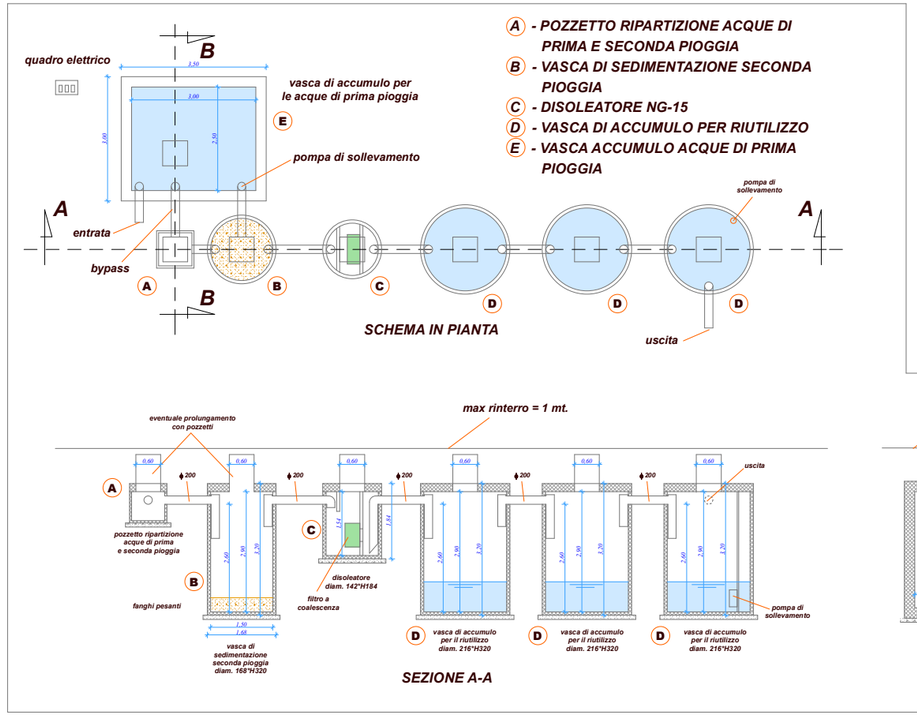

IMPIANTO TRATTAMENTO ACQUE METEORICHE
scala 1:50

CANNONE NEBULIZZANTE MODELLO DF15000

ALIMENTAZIONE.....380 Volt - 50- Hz - 15kw
PRESSIONE MEDIA..... 2- 11 bar
PORTATA MEDIA..... 43 lt/min
GITTATA MEDIA 50- 60mt
DIMENSIONI.....3300x2180x1830mm
BRANDEGGIO.....manuale a 360°
ALLESTIMENTO.....su carrello da traino o su palo

SCHEDA TECNICA NEBULIZZATORE

COMUNE DI BRINDISI
Provincia di Brindisi

PROGETTO DI UN IMPIANTO DI RECUPERO, SELEZIONE E MESSA IN RISERVA DI RIFIUTI E MATERIALI INERTI NON PERICOLOSI, PROVENIENTI DA ATTIVITA' DI COSTRUZIONE, DEMOLIZIONE E SCAVI CON CAPACITA' COMPLESSIVA SUPERIORE A 10 T/GIORNO

Verifica di Assoggettabilità a VIA
art. 20 - parte Seconda - D.Lgs. 152/06

Elaborato 5	PARTICOLARI COSTRUTTIVI
Committente	GRECO SCAVI BRINDISI di Greco Ivan Sas Contrada Piccoli, 8 72100 Brindisi P.I. 02270260744
Tecnico	Ing. Canio Criscuoli Studio Tecnico Lies S.r.l.
Data	LUGLIO 2015
Note	

72100 Brindisi - Via San Lorenzo da Brindisi, 6 - tel./fax 0831 560243 e-mail: medico-lies@libero.it
PEC: medico-lies@pec.it- c.f. e P.I. 00218850741