PROVINCIA DI BRINDISI

SERVIZIO PIANIFICAZIONE TERRITORIALE
VIABILITÀ, MOBILITÀ E TRASPORTI

LAVORI DI COMPLETAMENTO DELLA VARIANTE CON CAVALCAFERROVIA LUNGO LA STRADA PROVINCIALE CHE COLLEGA LA S.S. 379 CON POZZO GUACITO E LA EX S.S. 16 IN TERRITORIO DI FASANO PER LA SOPPRESSIONE DEL PASSAGGIO A LIVELLO AL KM 710+403

PROGETTO ESECUTIVO

PROGETTAZIONE:

ING. ELIO SCHIAVONE

SETAC S.r.l.

ING. CORRADO DE IUDICIBUS

RESPONSABILE UNICO DEL PROCEDIMENTO:

ELABORATO:

OPERE DI ATTRAVERSAMENTO: TOMBINO ARMCO - sez. C37

Codice Elaborato	SCALA	DATA
P E OM TA 00 01 (Rev.)	VARIE	SETTEMBRE 2011

Rev.	Nome file	Data	Redatto	Visto	Approvato

ONDULAZIONE T150 - PARTICOLARE CARPENTERIA FONDAZIONE CANALI DI BASE ANGOLO>180°

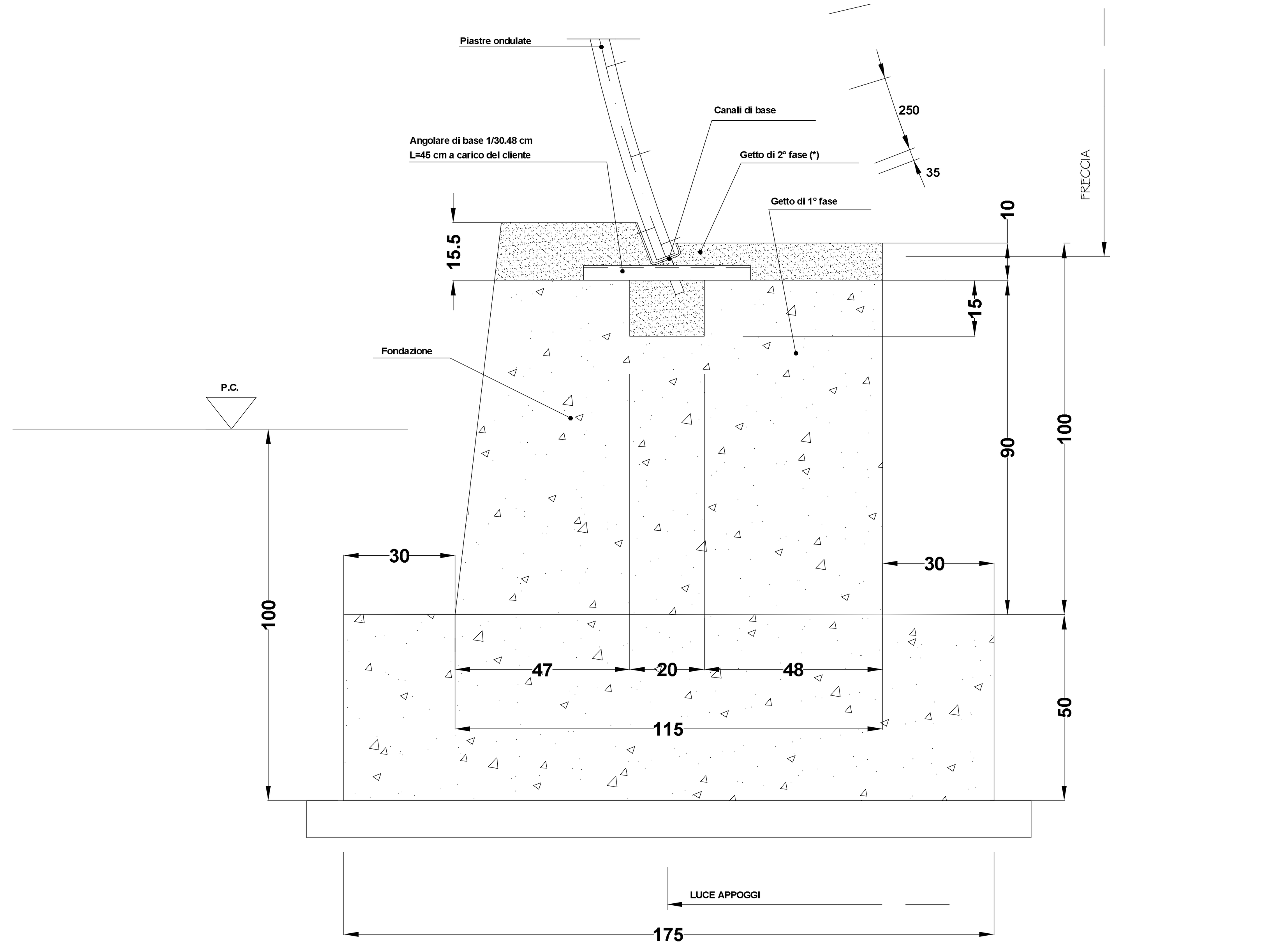

(*) DOPO IL MONTAGGIO E IL COLLAUDO DELLA STRUTTURA

- CLASSE DI RESISTENZA FONDAZIONE: Rck 300
- ARMATURA : Acciaio B450C
- COPRIFERRO: 4 cm

N.B.: TUTTE LE QUOTE VANNO VERIFICATE A CURA DELLA D.L.

ONDULAZIONE T150 - PARTICOLARE ARMATURA FONDAZIONE CANALI DI BASE ANGOLO>180°

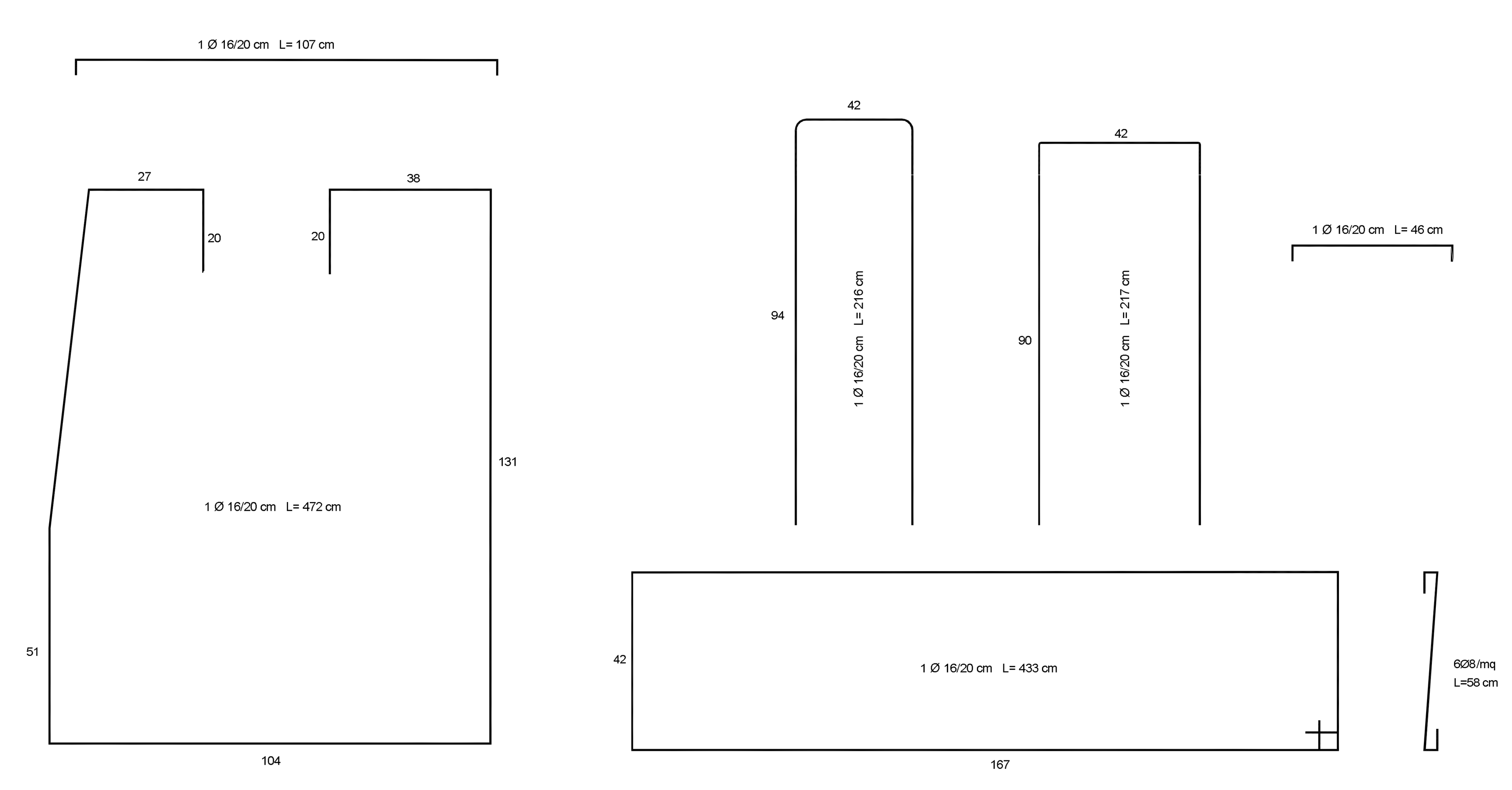

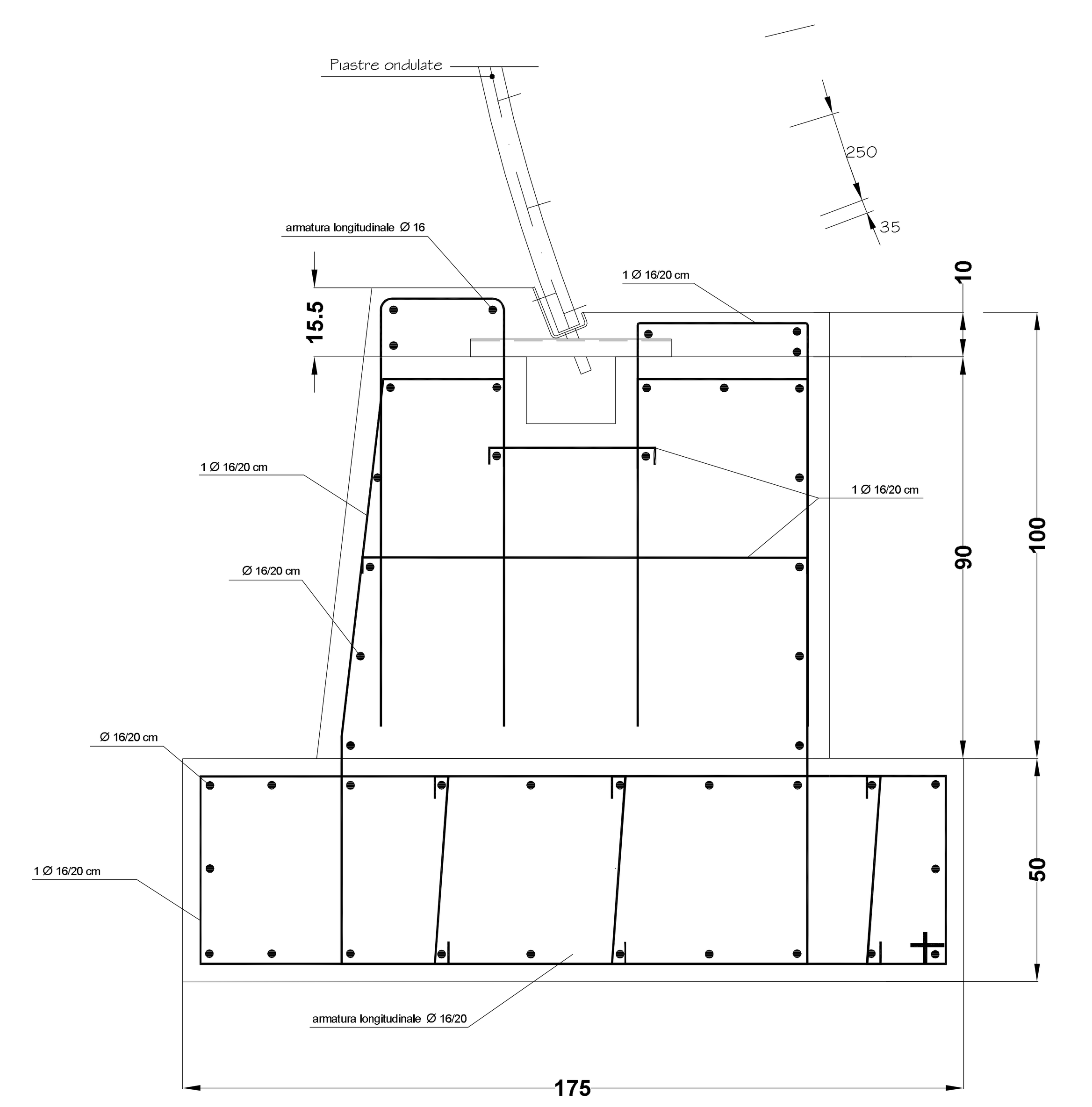

ONDULAZIONE T150 PIASTRA DA 8 INT. (13 b/m.)

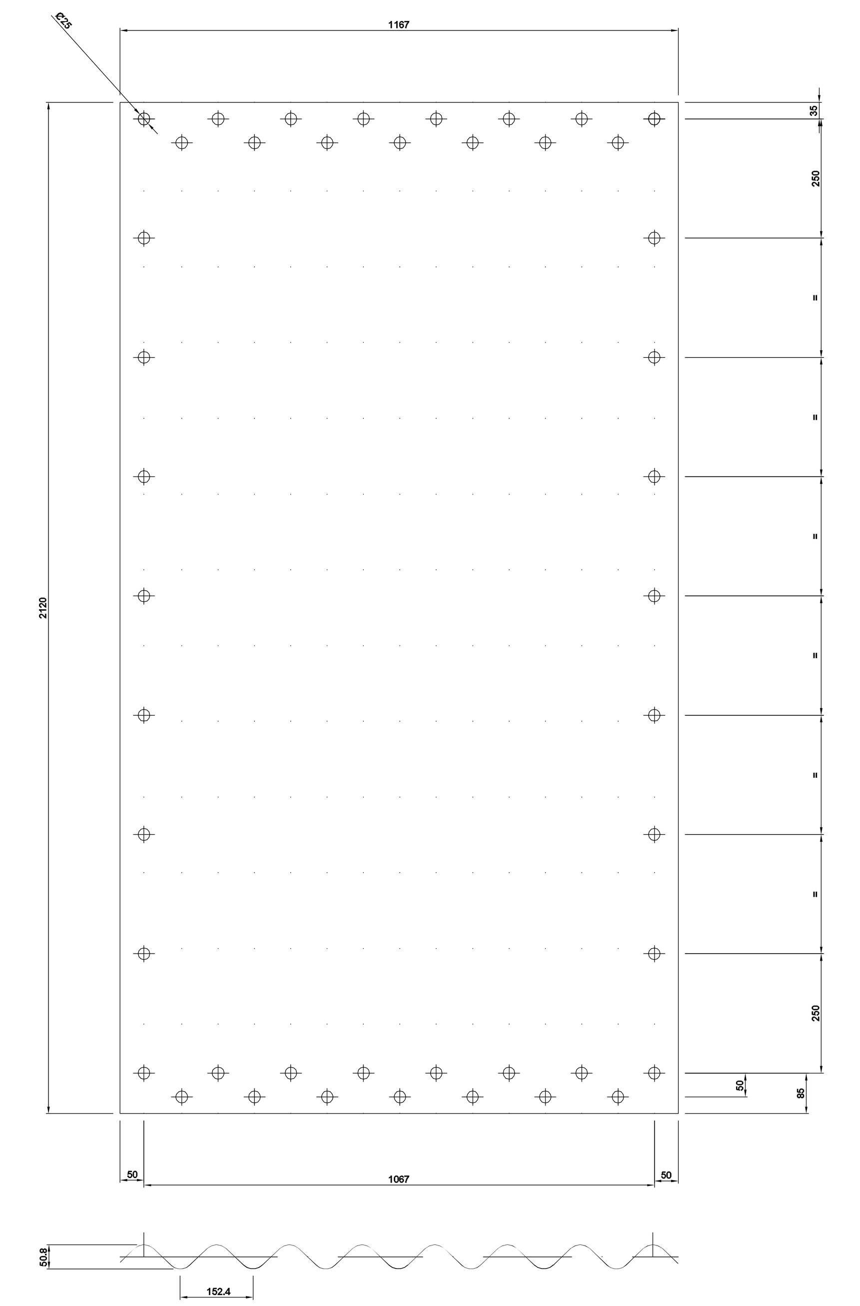

ONDULAZIONE T150 PIASTRA DA 7 INT. (13 b/m.)

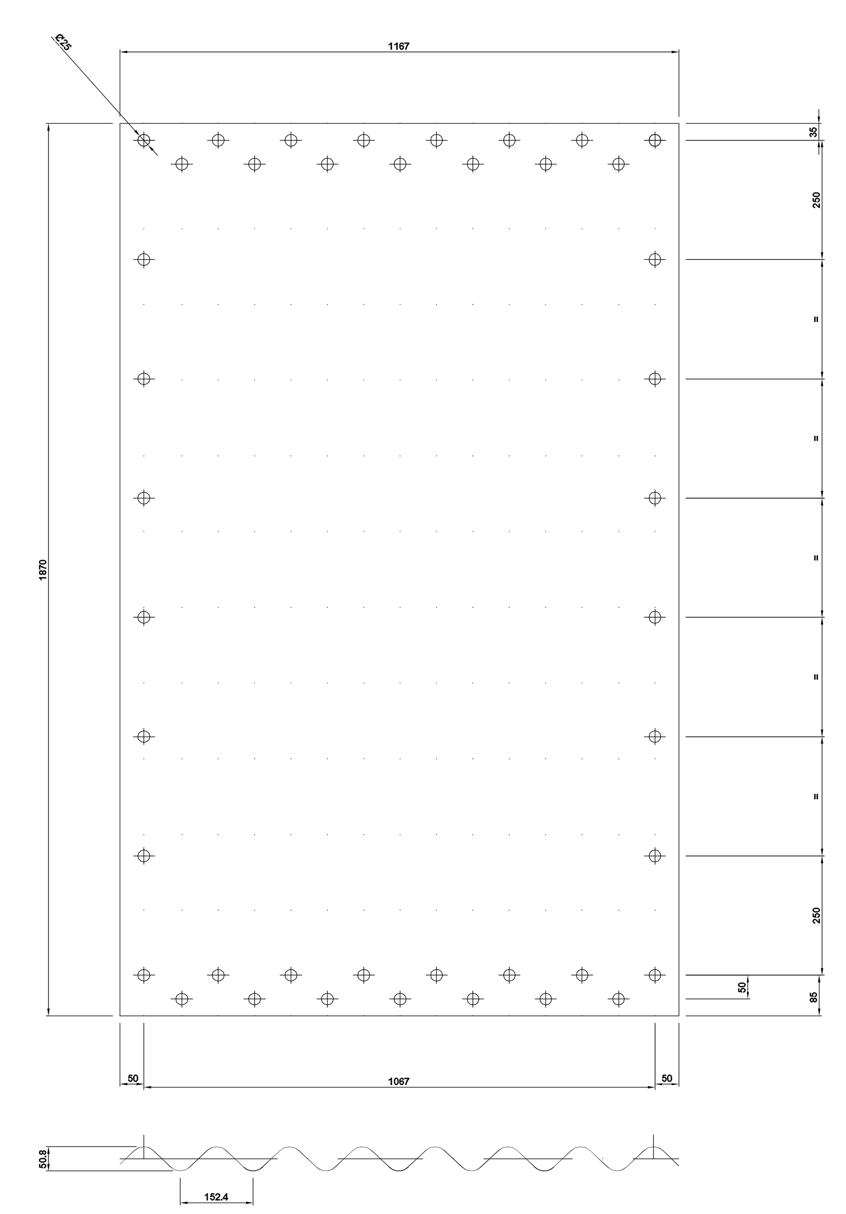

SEZIONE ATTRAVERSAMENTO ARMCO A PROTEZIONE DELLA CONDOTTA AQP

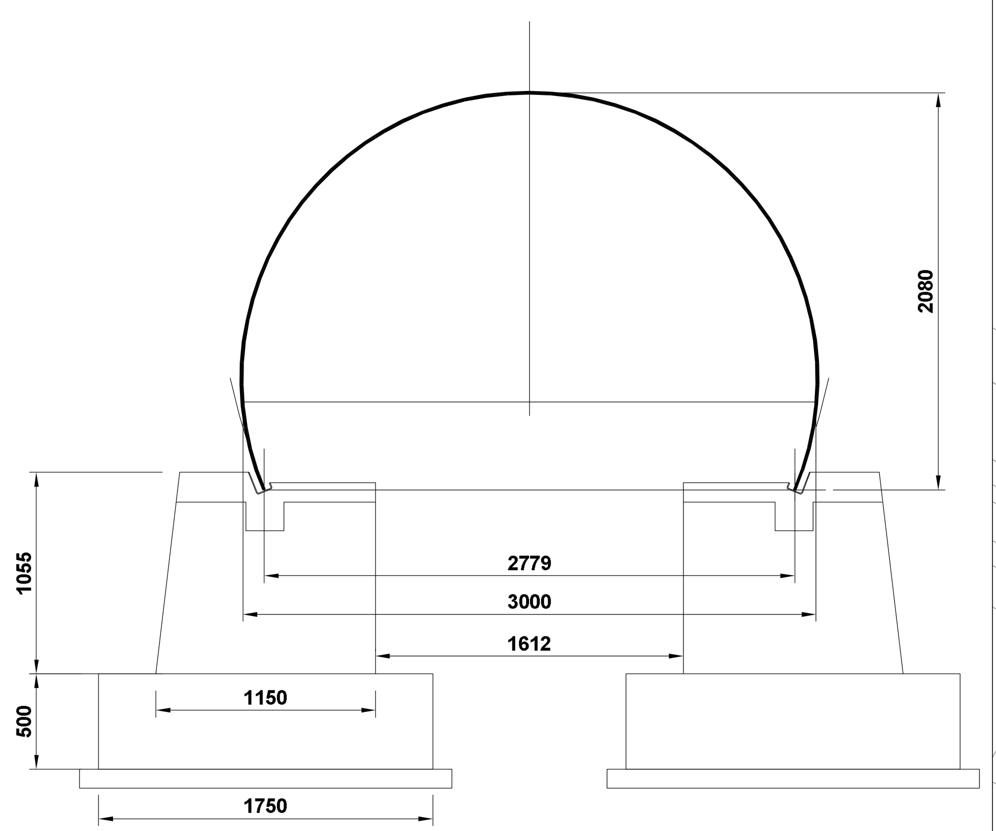

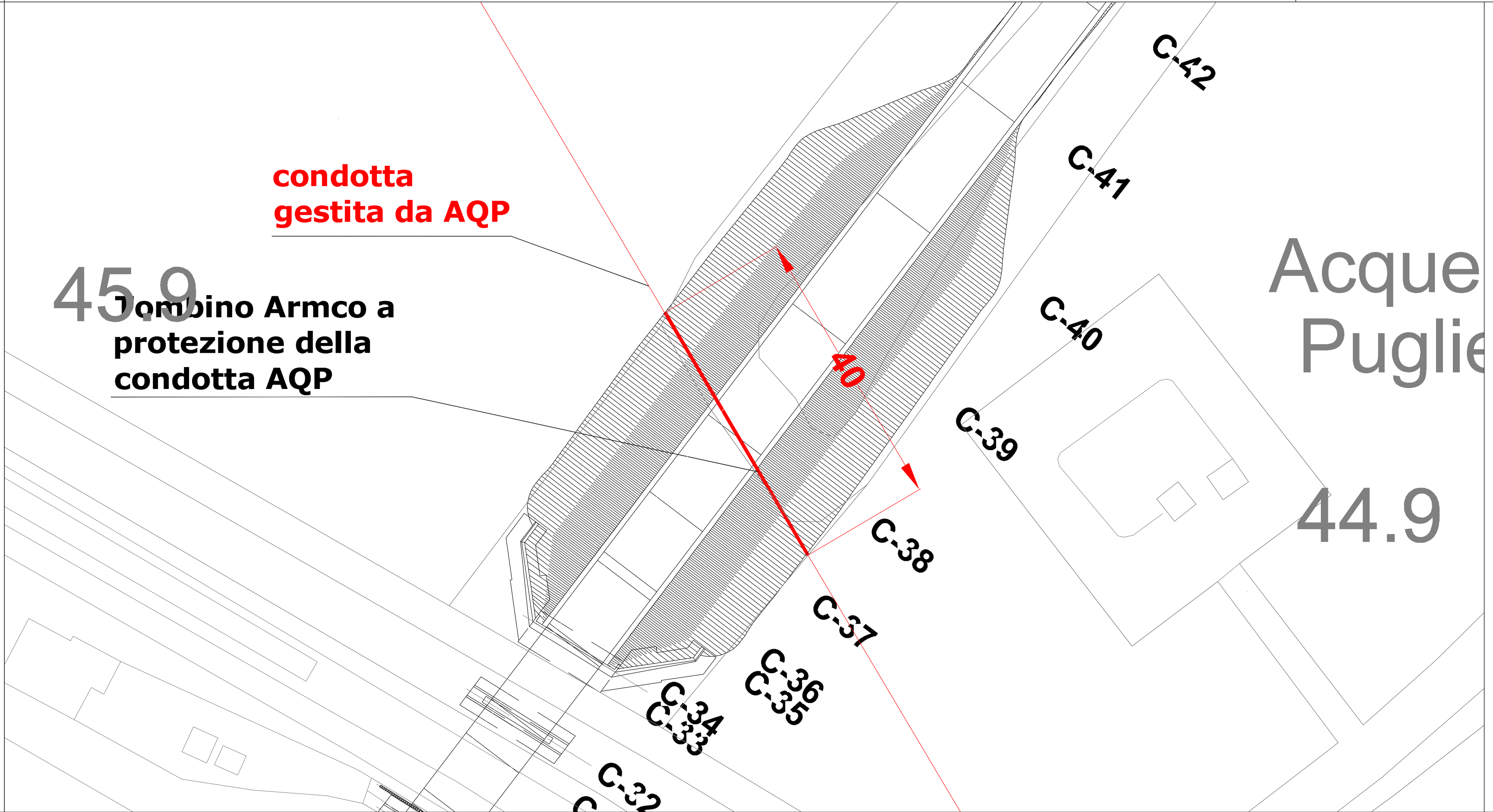

CARATTERISTICHE GEOMETRICHE DELL'ONDULAZIONE T150

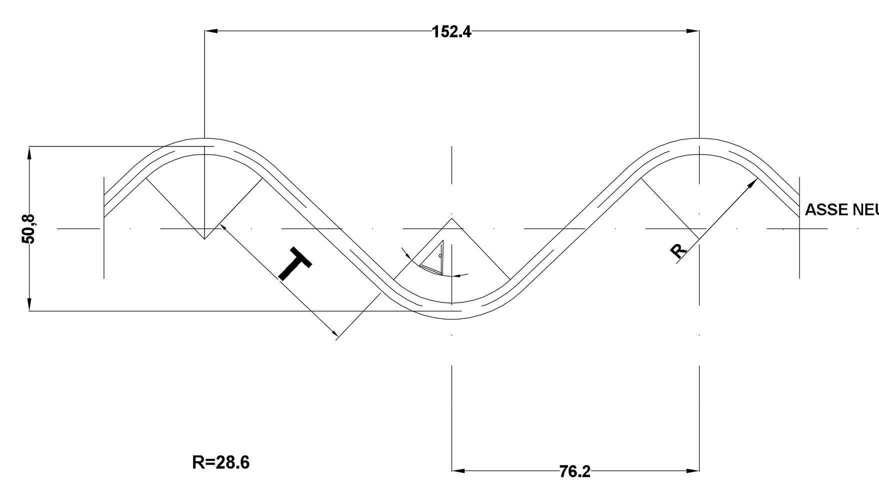

SP. mm.	TANGENTE mm.	ANGOLO △°	MOMENTO DI INERZIA cm.* 4	MODULO DI RES. cm.* 3	RAGGIO GIRATORIO cm.	AREA cm.* 2
2.5	49.10	43.95	0.9250	0.3471	1.730	0.309
3.0	48.58	44.12	1.1143	0.4142	1.733	0.371
4.0	47.53	44.46	1.4980	0.5467	1.740	0.495
** 5.0	46.44	44.81	1.8893	0.6772	1.747	0.619
** 6.0	45.34	45.17	2.2890	0.8060	1.754	0.744
** 7.0	44.20	45.55	2.6981	0.9336	1.763	0.868

* PER CM. LINEARE DI PROIEZIONE SULL'ASSE NEUTRO
** PRODUCIBILE SU SPECIFICA RICHIESTA

ONDULAZIONE T150 - TIPO "B" CANALE DI BASE STANDARD

SEZIONE B-B

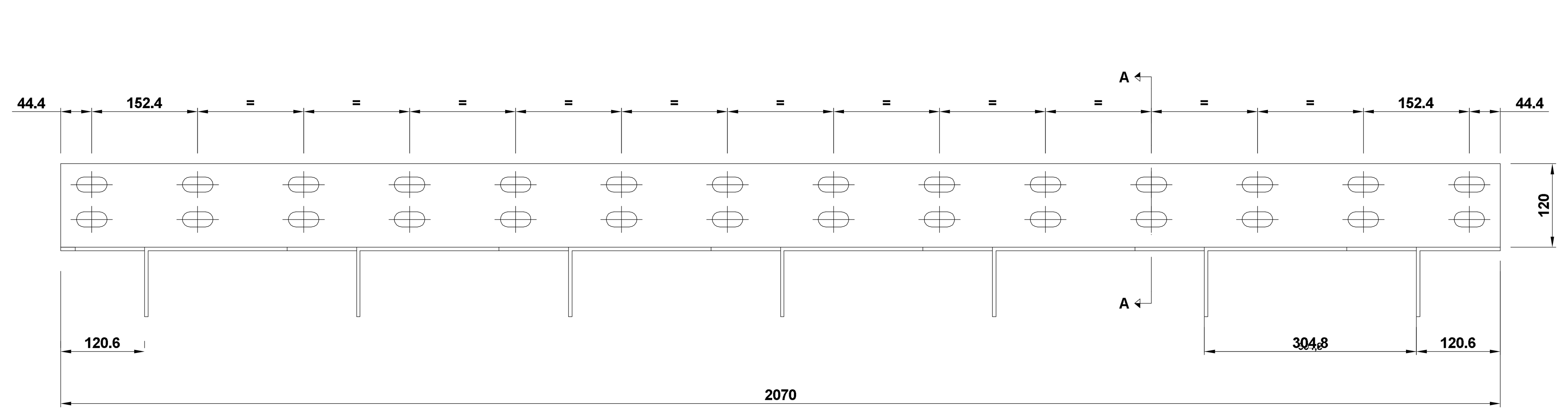

SEZIONE A-A

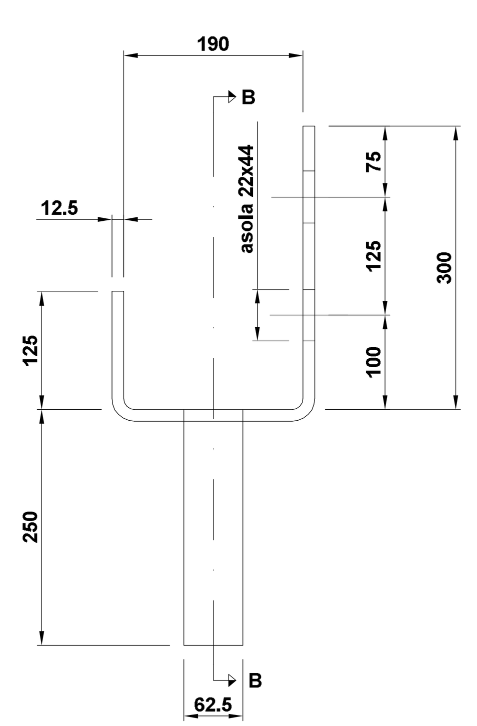

ONDULAZIONE T150/T200 - BULLONE M20/A

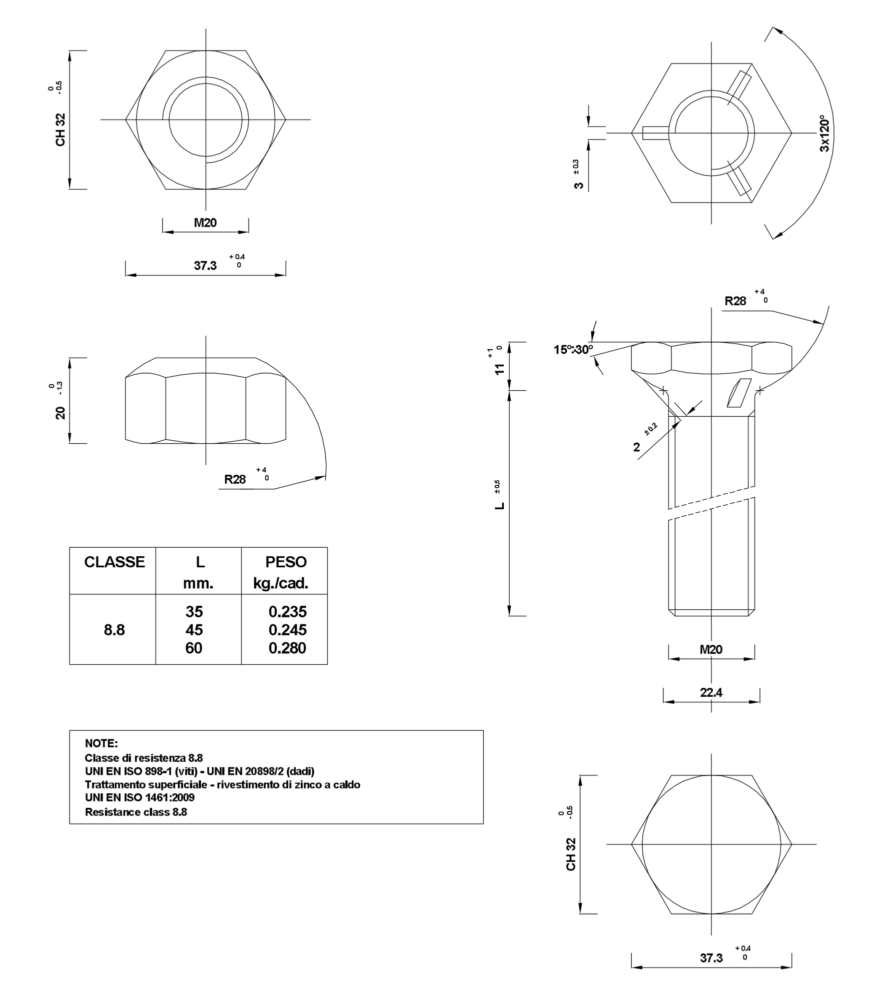

CLASSE	L mm.	PESO kg./cad.
8.8	35	0.235
	45	0.245
	60	0.280